ヴァンテックＫＲパイプーⅡ

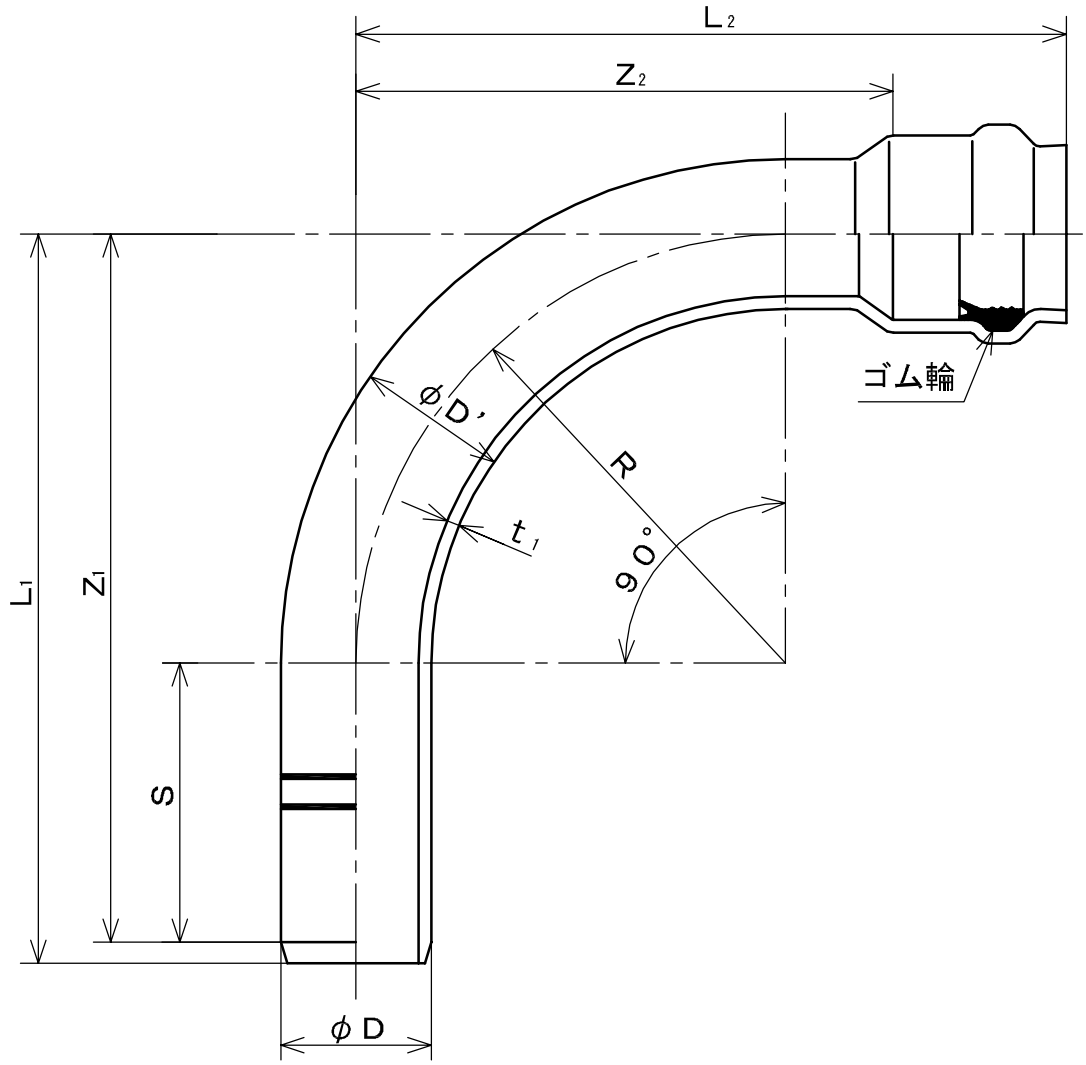

（単位：mm）

呼び径	D	D′	Z_1	Z_2	L_1	L_2	R	S	t_1
50	60.0±0.2	60.0± 4.8	335	200	343±40	310±40	150	185	4.1
75	89.0±0.3	89.0± 7.1	450	305	461±50	425±50	250	200	5.5
100	114.0±0.4	114.0± 9.1	505	360	518±50	490±50	300	205	6.6
※125	140.0±0.5	140.0±11.2	615	470	629±70	605±70	400	215	7.0
150	165.0±0.5	165.0±13.2	690	530	708±70	675±70	450	240	8.9

備考　1．Z_1、Z_2、R、Sは、標準値とする。
　　2．t_1は、最小とする。
　　3．※は、塩化ビニル管・継手協会規格（ＡＳ ３２）とする。

品名	水道用ゴム輪形硬質塩化ビニル管継手 ９０°ベンド（９０ＢＲ）	規格	JWWA K 128	受領印	
株式会社ヴァンテック	図番 W－２０１００	管理No.	03050816		