ヴァンテックパイプ

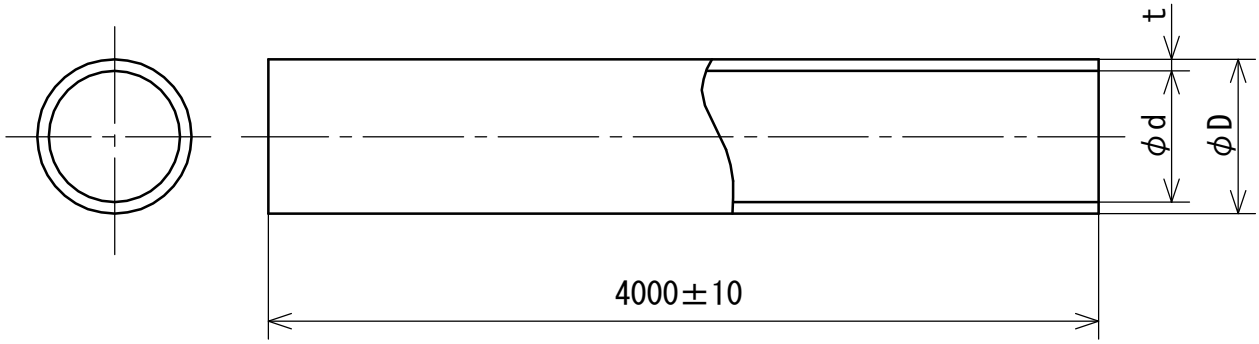

（単位：mm）

呼び径	外径D			厚さt		概略内径d
	基準寸法	最大・最小外径の許容差	平均外径の許容差	最小	許容差	
40	48.0	±0.3	±0.2	3.6	+0.8	40
50	60.0	±0.4	±0.2	4.1	+0.8	51
65	76.0	±0.5	±0.3	4.1	+0.8	67
75	89.0	±0.5	±0.3	5.5	+0.8	77
100	114.0	±0.6	±0.4	6.6	+1.0	100
125	140.0	±0.8	±0.5	7.0	+1.0	125
150	165.0	±1.0	±0.5	8.9	+1.4	146
200	216.0	±1.3	±0.7	10.3	+1.4	194
250	267.0	±1.6	±0.9	12.7	+1.8	240
300	318.0	±1.9	±1.0	15.1	+2.2	286

備考　1．最大・最小外径Dの許容差とは、任意断面における外径測定値の最大値及び最小値（最大・最小外径）と基準寸法の差をいう。

2．平均外径の許容差とは、任意断面における相互に等間隔な２方向の外径の測定値の平均値（平均外径）と基準寸法との差をいう。

3．概略内径dは参考値とする。

品名	硬質ポリ塩化ビニル管 プレーンエンド直管（ＶＰ）		規格	JIS K 6741	受領印
株式会社ヴァンテック		図番 DW－10010	管理No.	05110318	

ヴァンテックパイプ

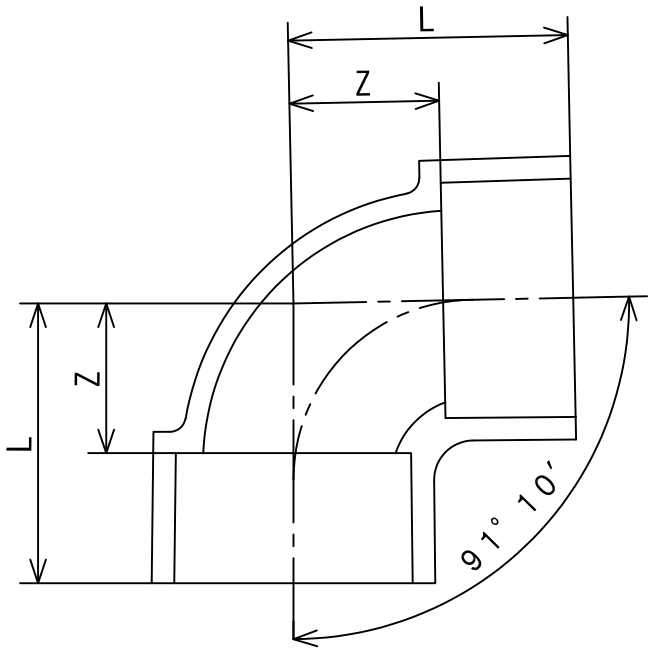

（単位：mm）

呼び径	Z	L
30	22±2	40
40	27±2	49
50	33±2	58
65	42±2	77
75	48±2	88
100	62±2	112
125	75±2	140
150	88±2	168

備考　1．Lは、標準値とする。
　　2．流れ角度91°10′の許容差は、±30′とする。

品名	排水用硬質ポリ塩化ビニル管継手 90°エルボ（DL）		規格	JIS K 6739	受領印
株式会社ヴァンテック		図番 DW−10110	管理No.	05081016	

ヴァンテックパイプ

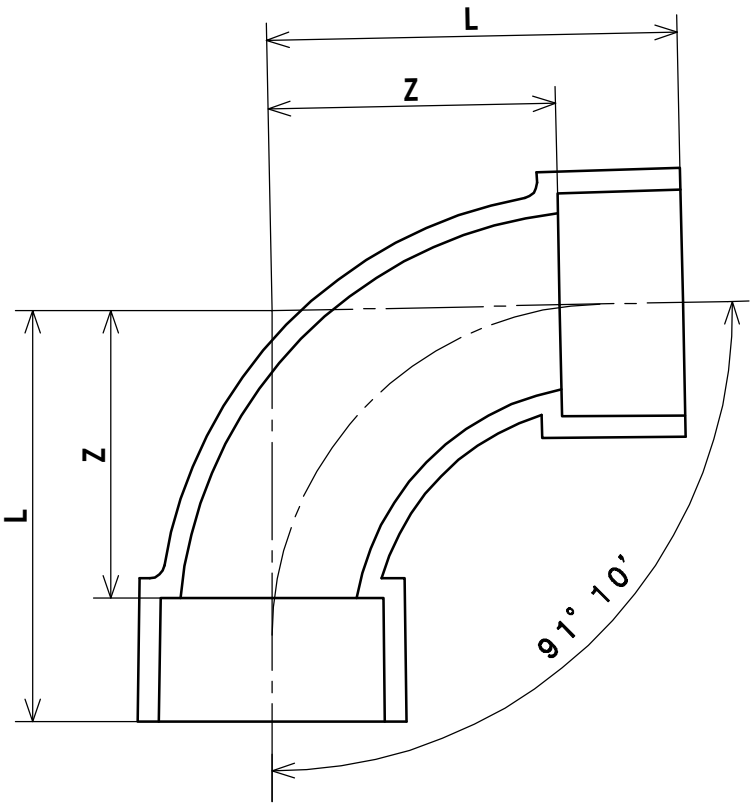

（単位：mm）

呼び径	Z	L
40	52±2	74
50	66±2	91
65	90±2	125
75	100±2	140
100	128±2	178
125	140±2	205
150	170±2	250

備考　1．Lは、標準値とする。
　　2．流れ角度91°10′の許容差は、±30′とする。

品名	排水用硬質ポリ塩化ビニル管継手 90°大曲がりエルボ（LL）		規格	JIS K 6739	受領印
株式会社ヴァンテック		図番	DW－10120	管理No. 04080401	

ヴァンテックパイプ

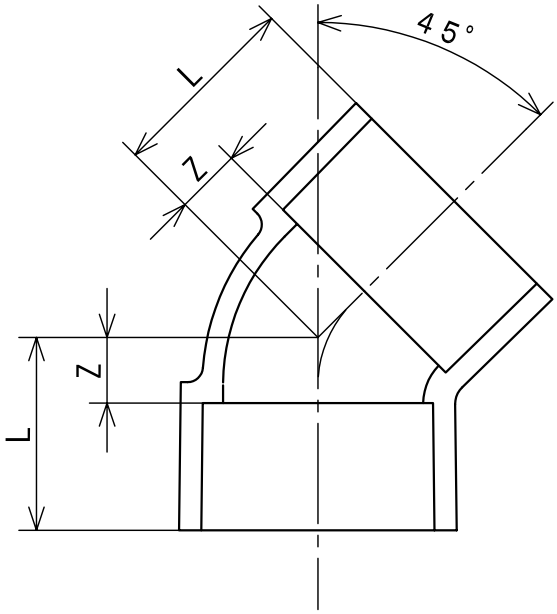

（単位：mm）

呼び径	Z	L
30	12±2	30
40	14±2	36
50	18±2	43
65	22±2	57
75	25±2	65
100	30±2	80
125	38±2	103
150	44±2	124

備考　1．Lは、標準値とする。

品名	排水用硬質ポリ塩化ビニル管継手 ４５°エルボ（４５Ｌ）		規格	JIS K 6739	受領印
株式会社ヴァンテック		図番 DW－１０１３０	管理No.	04090930	

ヴァンテックパイプ

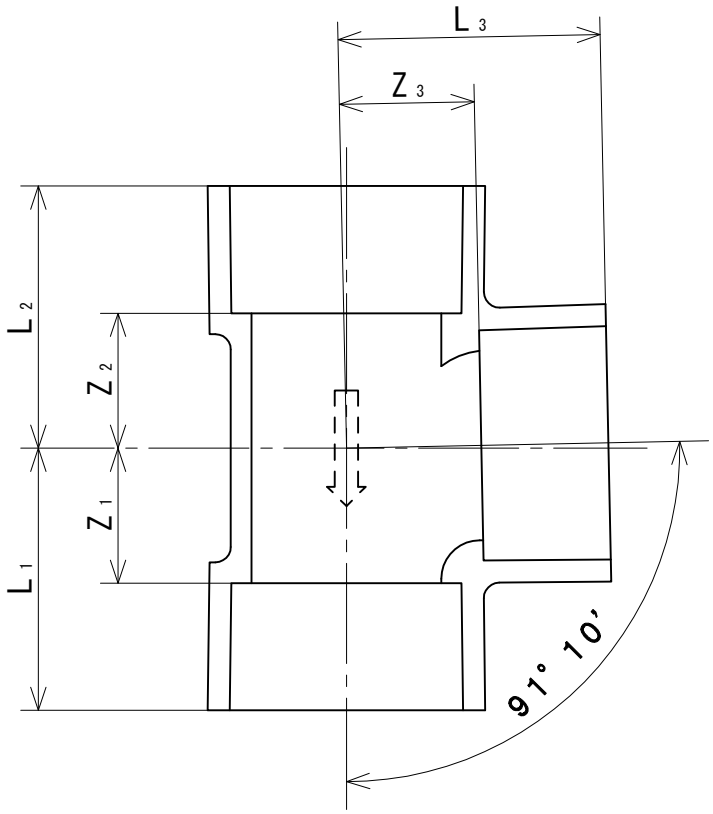

（単位：mm）

呼び径	Z_1	Z_2	Z_3	L_1	L_2	L_3
30	22±2	22±2	22±2	40	40	40
40	27±2	27±2	27±2	49	49	49
50	34±2	34±2	34±2	59	59	59
65	42±2	43±2	42±2	77	78	77
75	48±2	49±2	48±2	88	89	88
100	62±2	63±2	62±2	112	113	112
150	89±2	90±2	89±2	169	170	169

備考　1．L_1、L_2、L_3は、標準値とする。
　　2．流れ角度91°10′の許容差は、±30′とする。
　　3．流れ方向を示す矢印を図のように外側に浮き出しにする。

品名	排水用硬質ポリ塩化ビニル管継手 90°Y（DT）		規格	JIS K 6739	受領印
株式会社ヴァンテック	図番	DW−10140	管理No.	03050816	

ヴァンテックパイプ

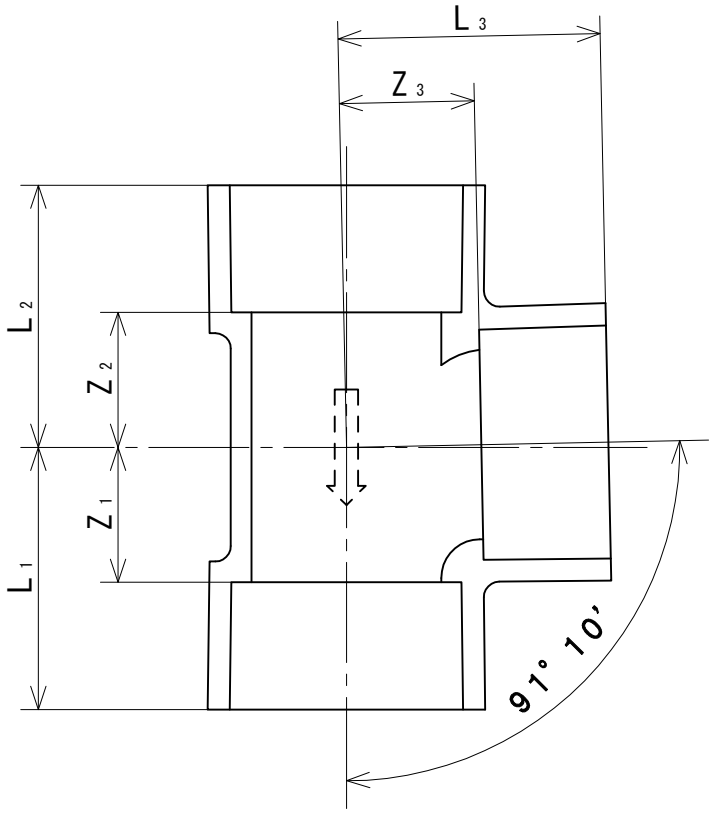

（単位：mm）

呼び径	Z1	Z2	Z3	L1	L2	L3
５０×　４０	２７±２	２７±２	３３±２	５２	５２	５５
６５×　４０	２７±２	２８±２	４２±２	６２	６３	６４
６５×　５０	３４±２	３５±２		６９	７０	６７
７５×　４０	２７±２	２８±２	４８±２	６７	６８	７０
７５×　５０	３４±２	３５±２		７４	７５	７３
７５×　６５	４２±２	４３±２		８２	８３	８３
１００×　５０	３４±２	３５±２	６２±２	８４	８５	８７
１００×　６５	４２±２	４３±２		９２	９３	９７
１００×　７５	４８±２	４９±２		９８	９９	１０２
※１５０×１００	６２±２	６２±２	８９±２	１４２	１４０	１４０

備考　１．L1、L2、L3は、標準値とする。
　　２．※は、自社規格とする。
　　３．流れ角度９１°１０′の許容差は、±３０′とする。
　　３．流れ方向を示す矢印を図のように外側に浮き出しにする。

品名	排水用硬質ポリ塩化ビニル管継手 径違い９０°Ｙ（ＤＴ）		規格	JIS K 6739	受領印
株式会社ヴァンテック		図番 DW－１０１４１	管理No.	02050816	

ヴァンテックパイプ

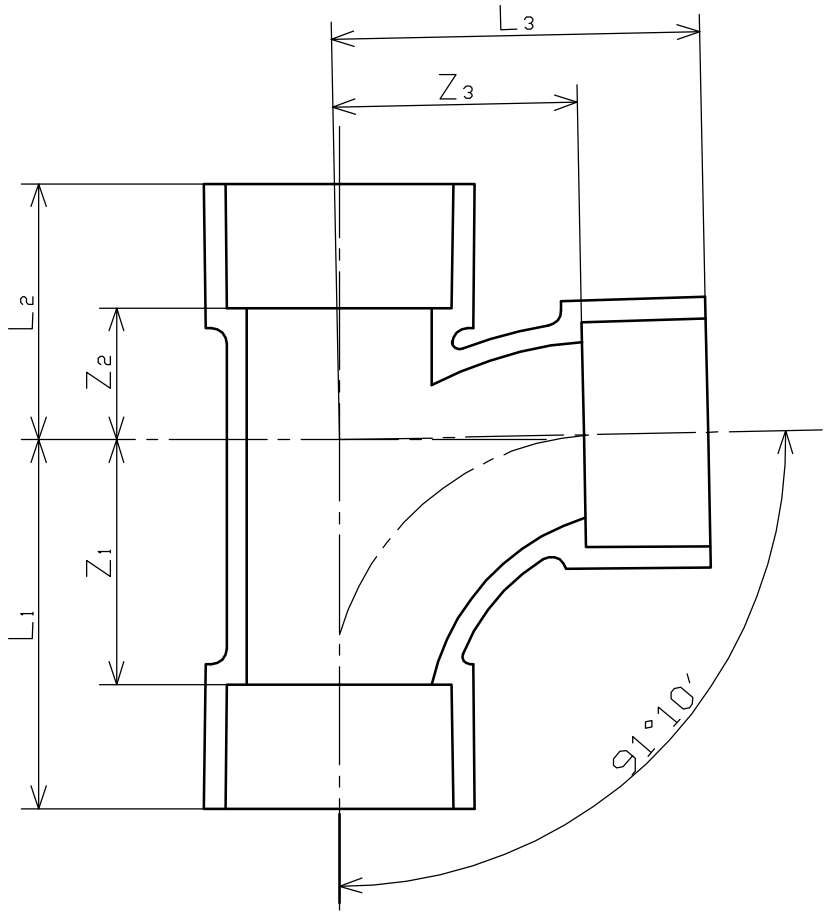

（単位：mm）

呼び径	Z_1	Z_2	Z_3	L_1	L_2	L_3
40	52±2	23±2	52±2	74	45	74
50	66±2	26±2	66±2	91	51	91
65	90±2	33±2	90±2	125	68	125
75	100±2	30±2	100±2	140	70	140
100	128±2	45±2	128±2	178	95	178
125	140±2	50±2	140±2	205	115	205
150	170±2	65±2	170±2	250	145	250

備考　1．L_1、L_2、L_3は、標準値とする。
　　2．流れ角度９１°１０′の許容差は、±３０′とする。

品名	排水用硬質ポリ塩化ビニル管継手 ９０°大曲がりＹ（ＬＴ）		規格	JIS K 6739	受領印
株式会社ヴァンテック	図番	DW－１０１５０	管理No.	03080401	

ヴァンテックパイプ

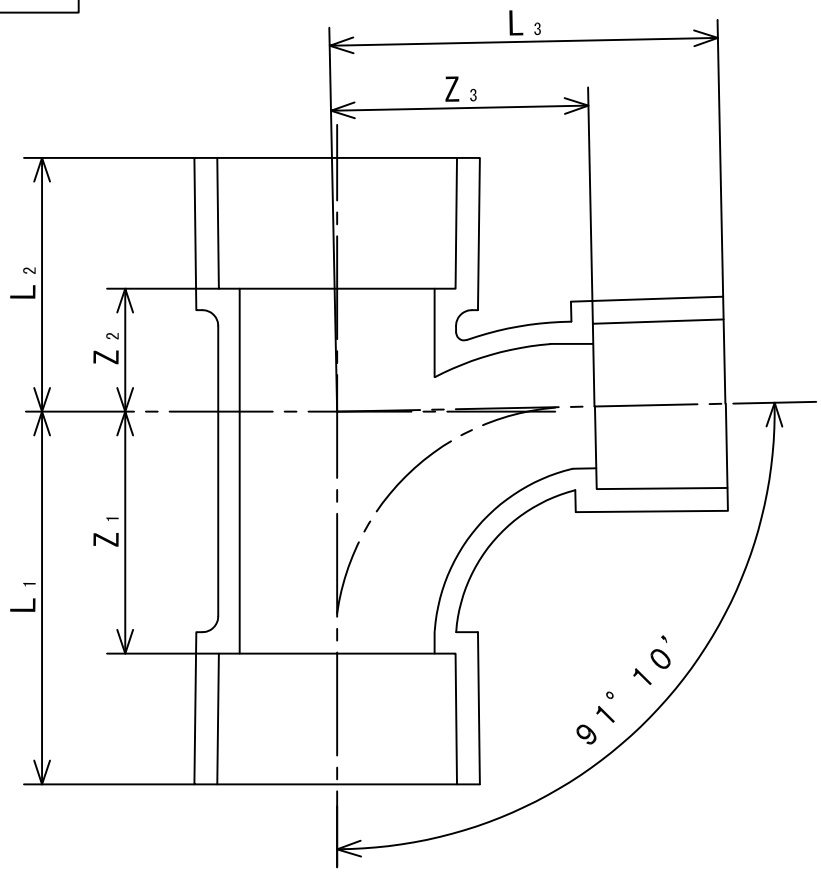

（単位：mm）

呼び径	Z1	Z2	Z3	L1	L2	L3
50× 40	52±2	23±2	57±2	77	48	79
65× 40	52±2	24±2	66±2	87	59	88
65× 50	66±2	27±2	74±2	101	62	99
75× 40	52±2	25±2	71±2	92	65	93
75× 50	66±2	29±2	79±2	106	69	104
75× 65	90±2	32±2	95±2	130	72	130
100× 40	52±2	28±2	82±2	102	78	104
100× 50	66±2	32±2	90±2	116	82	115
100× 65	90±2	36±2	107±2	140	86	142
100× 75	100±2	33±2	110±2	150	83	150
125×100	128±2	52±2	140±2	193	117	190
150× 75	100±2	45±2	135±2	180	125	175
150×100	128±2	53±2	152±2	208	133	202
150×125	140±2	60±2	152±2	220	140	217

備考　1．L 1、L2、L3は、標準値とする。
　　2．流れ角度91°10′の許容差は、±30′とする。

品名	排水用硬質ポリ塩化ビニル管継手 径違い９０°大曲がりＹ（ＬＴ）	規格	JIS K 6739	受領印	
株式会社ヴァンテック	図番 DW－１０１５１	管理No.	05240530		

ヴァンテックパイプ

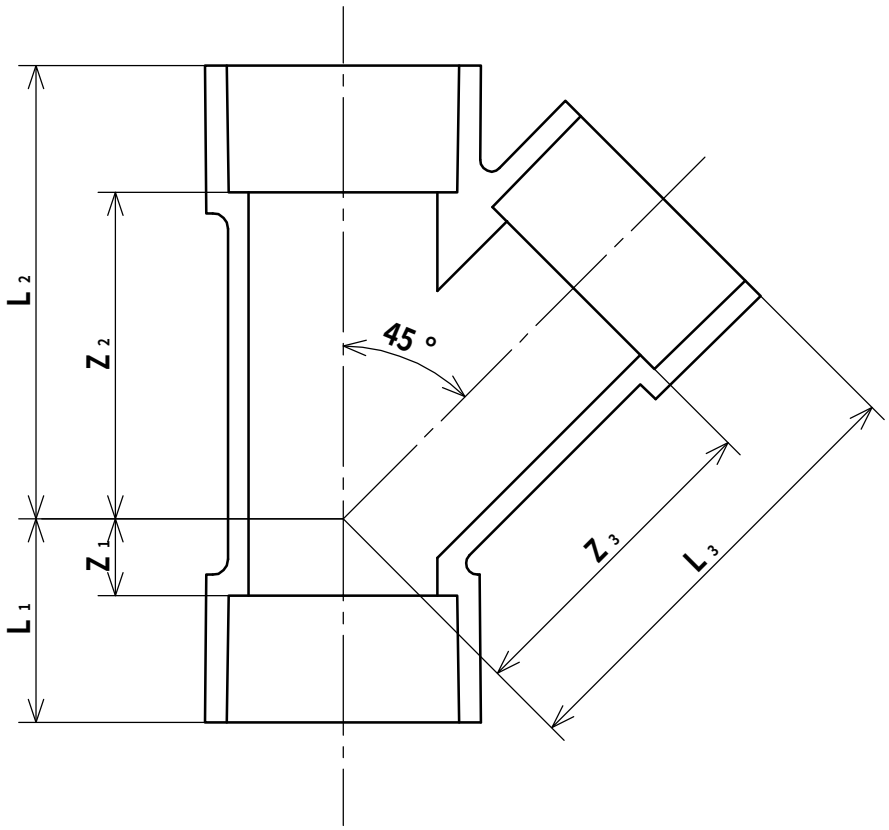

（単位：mm）

呼び径	Z1	Z2	Z3	L1	L2	L3
40	12±2	58±2	62±2	34	80	84
50	20±2	72±2	78±2	45	97	103
65	20±2	92±2	98+2	55	127	133
75	26±2	106±2	115±2	66	146	155
100	32±2	134±2	144±2	82	184	194
125	38±2	172±2	175±2	103	237	240
150	44±2	204±2	210±2	124	284	290

備考　1．L 1、L 2、L 3は、標準値とする。

品名	排水用硬質ポリ塩化ビニル管継手 ４５°Ｙ（ＤＹ）	規格	JIS K 6739	受領印	
株式会社ヴァンテック	図番 DW－１０１７０	管理No.	05080401		

ヴァンテックパイプ

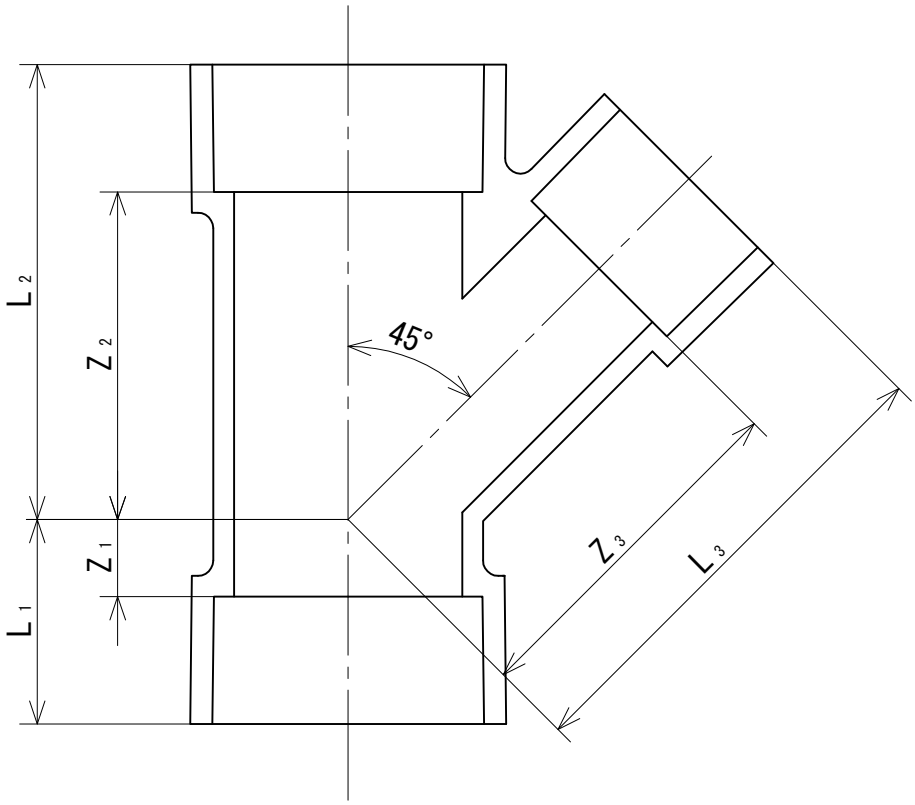

（単位：mm）

呼び径	Z1	Z2	Z3	L1	L2	L3
50× 30	0±2	56±2	65±2	25	81	93
50× 40	8±2	62±2	70±2	33	87	92
65× 40	−1±2	72±2	82±2	34	107	104
65× 50	8±2	80±2	88±2	43	115	113
75× 40	−6±2	78±2	92±2	34	118	114
75× 50	3±2	86±2	98±2	43	126	123
75× 65	14±2	98±2	106±2	54	138	141
100× 40	−14±2	96±2	112±2	36	146	134
100× 50	−8±2	98±2	118±2	42	148	143
100× 65	3±2	110±2	125±2	53	160	160
100× 75	19±2	118±2	132±2	69	168	172
125×100	19±2	150±2	171±2	84	215	221
150×100	6±2	165±2	185±2	86	245	235

備考　1. L_1、L_2、L_3は、標準値とする。

品名	排水用硬質ポリ塩化ビニル管継手 径違い４５°Ｙ（ＤＹ）		規格	JIS K 6739	受領印
株式会社ヴァンテック	図番	DW−１０１７１	管理No.	03080401	

ヴァンテックパイプ

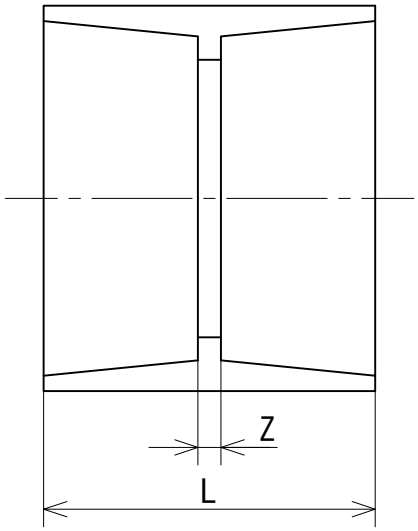

（単位：mm）

呼び径	Z	L
30	3±2	39
40	3±2	47
50	3±2	53
65	3±2	73
75	4±2	84
100	4±2	104
125	4±2	134
150	4±2	164

備考　1．Lは、標準値とする。

品名	排水用硬質ポリ塩化ビニル管継手 ソケット（ＤＳ）		規格	JIS K 6739	受領印
株式会社ヴァンテック		図番 DW－１０１８０	管理No.	04080401	

ヴァンテックパイプ

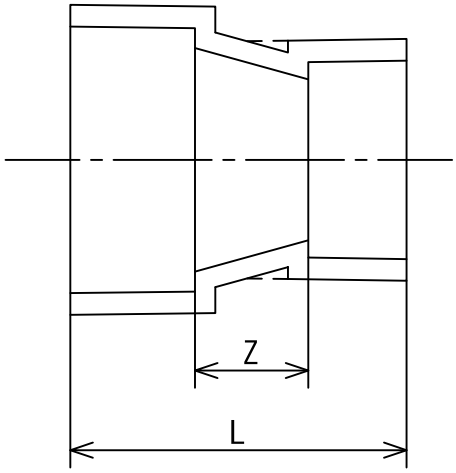

（単位：mm）

呼び径	Z	L
40× 30	20±2	60
50× 40	20±2	67
65× 50	20±2	80
75× 50	25±2	90
75× 65	25±2	100
100× 50	30±2	105
100× 65	30±2	115
100× 75	30±2	120
150×100	40±2	170
150×125	40±2	185

備考　1．Lは、標準値とする。

品名	排水用硬質塩化ビニル管継手 インクリーザ（ＩＮ）		規格	JIS K 6739	受領印
株式会社ヴァンテック		図番	DW－１０１９０	管理No.	06240821

ヴァンテックパイプ

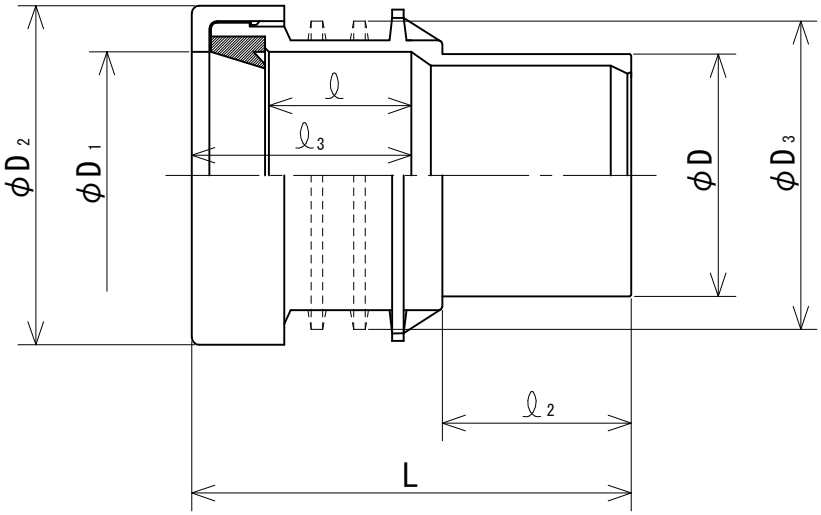

（単位：mm）

呼び径	D	D_1	D_2	D_3	L	ℓ	$ℓ_2$	$ℓ_3$
50	60	60.8	85	76	85	35	26	51
75	89	90.0	118	114	113	44	41	65
100	114	115.2	148	140	134	51	51	76
150	165	166.3	211	191	191	62	83	96

備考　1．許容差のない数値は標準値とする。
　　2．呼び径６５以外は点線のとおりのリブが付いている。（固定バンド用）

品名	排水用硬質塩化ビニル管継手 差込みソケット		規格	自社規格	受領印
株式会社ヴァンテック	図番	DW－１０２０１	管理No.	00090701	

ヴァンテックパイプ

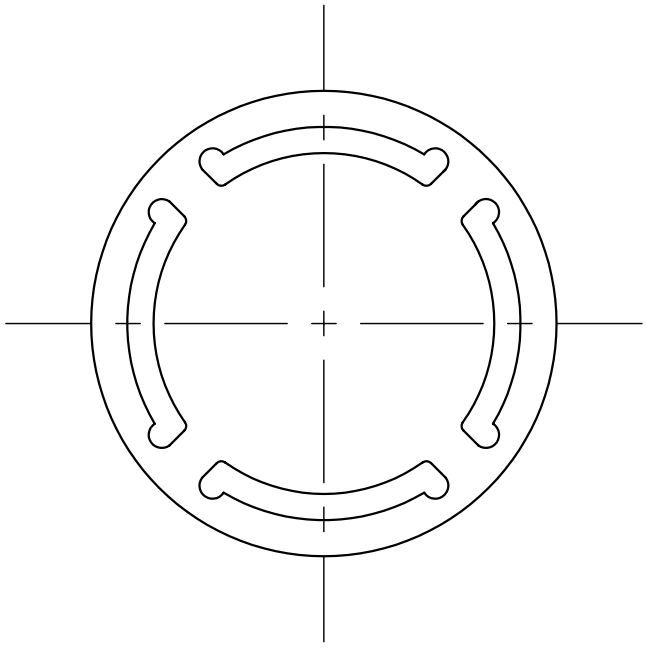

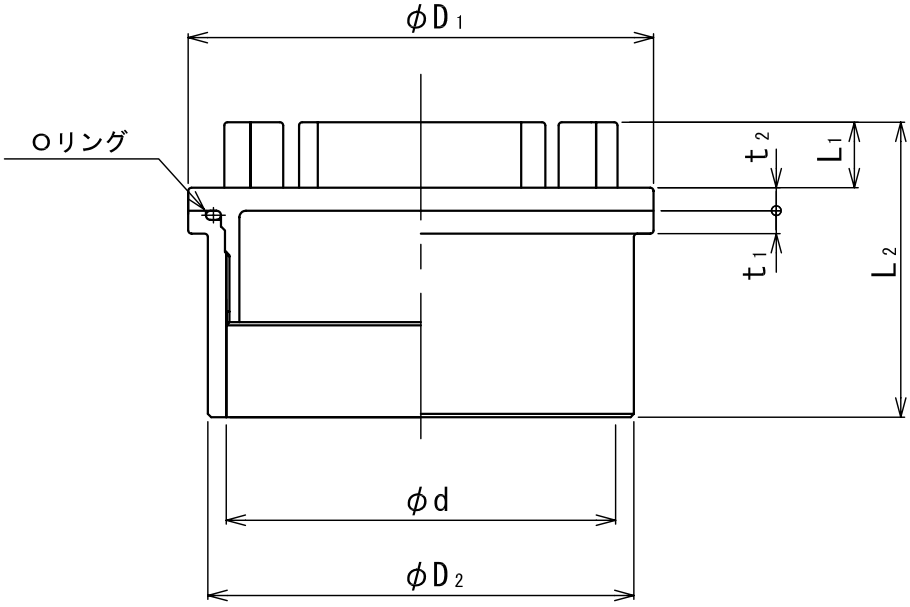

（単位：mm）

呼び径	D_1	D_2	d	L_1	L_2	t_1	t_2
40	55	48	41	12.5	44.5	4.5	4.5
50	68	60	51	12.5	47.5	4.5	4.5
65	84	76	69	12.5	57.5	4.5	4.5
75	98	89	81	14	65	5.0	5.0
100	125	114	104	14	76	6.0	5.0

備考　１.ネジ部はＪＩＳ Ｂ ０２０２（管用平行ネジ）とする。
　　２．Ｏリングの材質はＳＢＲとする。

品名	排水用硬質ポリ塩化ビニル管継手 掃除口（ネジ式）		規格	自社規格	受領印
株式会社ヴァンテック		図番	DW－１０２３０	管理No.	00090401